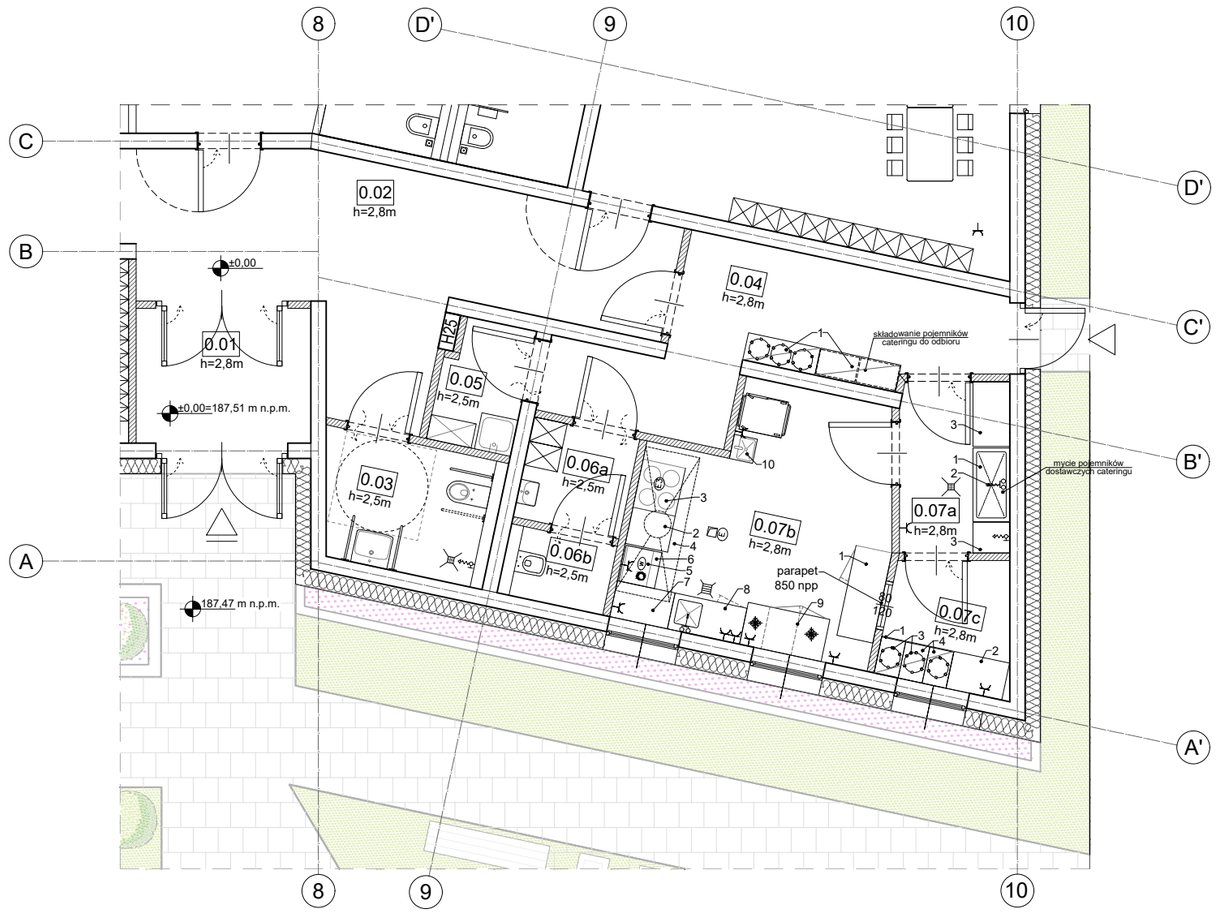

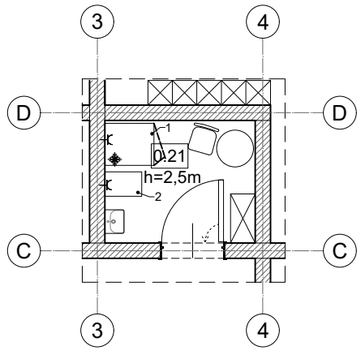

L.p.	Nazwa urządzenia	Typ	Wymiary [mm]	Ilość	Moc urządz. [kW] jedn.	Moc urządz. [kW] całk.	Nap. zasil. [V]	Moc c. urz. gaz. [kW]	Uwagi
0.04 Pom. pomocnicze rozdzielni kuchennej									
1.	Regał (niestandardowy-wykonanie specjalne)	KRT-313	1200x450x1300	2					Dwie półki
0.07a Pom. mycia pojemników									
1.	Stół z basenem 1 komorowym	KBT-161	1200x600x850	1					
2.	Bateria z prysznicem	970515 Hendi		1					
3.	Regał metalowy z półkami perforowanymi	KRT-314	500x600x1800	2					Z półami perforowanymi
0.07b Podgrzewalnia jedzenia									
1.	Stół przyścienny z szafką i półką	KST-032	1500x600x850	1					
2.	Stół przyścienny	KST-001	600x700x850	1					
3.	Kuchnia elektryczna czteropłytkowa Kitchen Line na podstawie otwartej (bez piekarnika)	226223 Hendi	800x700x900	1	10,4	10,4	400		4x2,6 kW Cena netto ok. 4600 zł
4.	Okap z łapaczem tłuszczu, oświetleniem		2400x900x540	1					
5.	Piec konwekcyjny z nawilżaniem +ruszt+ blachy	H90S 227077 Hendi	595x595x570	1	2,7	2,7	230		Razem ok. 2500 zł
6.	Podstawa pod piec	223468 Hendi	595x425x700	1					
7.	Stół do przyścienny do pracy	KST-001	1000x600x850	1					
8.	Stół ze zlewem szafką i półką	KST-106	1300x600x850	1					
9.	Stół chłodniczy 2 drzwiowy z agregatem bocznym	232729 Hendi	1360x700x850	1	0,35	0,35	230		Poj. 280 litrów
10.	Umywalka kolanowa	KUT-174	400x385x280	1					
0.07c Pom. do przechowywania pojemników									
1.	Regał (niestandardowy-wykonanie specjalne)	KRT-313	1000x600x1300	1					Dwie półki o nośności 30 kg na m w rozstawie od posadzki 150, 550,550
2.	Stół do pracy z półką	KST-003	900x600x850	1					Komat
3.	Termos do transportu żywności	710210 Hendi	fi 330x430	3					Poj. 25 litrów
4.	Pojemnik termoizolacyjny 5xGN1/1 cateringowy	707661 Hendi	600x400x490	3					Poj. 66 litrów
0.21 Pom. na mleko matki									
1.	Szafa chłodnicza 0/80C Kitchen Line	232729 Hendi	685x800x2100	1	0,35	0,35	230		
2.	Stół przyścienny	KST-001	400x500x850	1					

ZESTAWIENIE POTWIERZCHNI			
Nr pom.	Nazwa pomieszczenia	Powierzchnia [m^2]	Posadzka
0.01	Wiatrołap	6.27	Płytki gresowe
0.02	Komunikacja	43.56	Płytki gresowe
0.03	WC N-P	5.51	Płytki gresowe
0.04	Pom. pomocnicze rozdzielni kuchennej	13.76	Płytki gresowe
0.05	Pom. porządkowe	2.73	Płytki gresowe
0.06a	WC - umywalnia	2.92	Płytki gresowe
0.06b	WC	1.79	Płytki gresowe
0.07a	Pom. mycia pojemników	5.02	Płytki gresowe
0.07b	Podgrzewalnia jedzenia	15.98	Płytki gresowe
0.07c	Pom. do przechowywania pojemników	4.22	Płytki gresowe
0.21	Pom. na mleko matki	4.90	Płytki gresowe

UWAGI:
- rysunki architektoniczne rozpatrywać łącznie z częścią opisową architektury oraz projektem technicznym;
- ewentualne rozbieżności lub kolizje zgłaszać Projektantowi niezwłocznie po ich wykryciu;
- poprawność wymiarów należy bezwzględnie sprawdzić na budowie;

Obiekt:
„Rozbudowa Zespołu Szkolno-Przedszkolnego - budowa klubu dziecięcego „Sówki" wraz z oddziałami przedszkolnymi:
- wraz z rozbiórką i budową nowego odcinka sieci kanalizacji sanitarnej oraz sieci wodociągowej;
- wraz z instalacjami wewnętrznymi: wodno-kanalizacyjnymi, centralnego ogrzewania, gazowymi, wentylacji mechanicznej i klimatyzacji, elektroenergetycznymi, teletechnicznymi;
- wraz z zagospodarowaniem terenu w tym z: małą architekturą, placem gospodarczym, placami zabaw, ogródkiem warzywnym, ogrodem deszczowym, komunikacją wewnętrzną –ścieżkami i drogą wewnętrzną z miejscami postojowymi w ilości 12 szt. (11 miejsc + 1 dla OzN);
- wraz z instalacjami zewnętrznymi: przyłączem kanalizacji sanitarnej, przyłączem wodociągowym, przyłączem gazowym i przyłączem elektroenergetycznym;
na dz. o nr 714/3, 714/2, 714/4, fragment dz. o nr 715, j. ewid. Wola Zabierzowska, obręb 8 w Woli Zabierzowskiej w gminie Niepołomice."

Inwestor:
GMINA NIEPOŁOMICE
Plac Zwycięstwa 13
32-005 Niepołomice

Data: MAJ 2025

MANECKI ARCHITEKCI
S. P. Z O. O. UL. WIELOPOLE 18B 31-072 KRAKÓW NIP: 6762574406 E-MAIL: ARP.BIURO@GMAIL.COM TEL.: (12) 422 55 70

FUNKCJA	NAZWISKO	NR UPRAW.	SPECJALNOŚĆ	PODPIS
Projektant generalny:	dr inż. arch. M.MANECKI	MPOIA/036/2009	Architektura	
Współpraca projektowa:	mgr inż. arch. S. MYĆA-SKORUPA		Architektura	
Sprawdzający:	mgr inż.arch. M.ŚLEBIODA	MPOIA/019/2003	Architektura	

Stadium: PROJEKT WYKONAWCZY

Treść rysunku: Rozdzielnia kuchenna - wypsoażenie

Skala: 1:100

Nr rysunku: AW-13